开箱与首次打印指南

10 个步骤，从开箱到打印出第一件作品。



01–04
开箱安装

05–06
通电复位

07–08
加注树脂

09–10
联网打印

目录

开箱安装 步骤 01–04

01 打开纸箱，取出护角和配件 …… 3
02 将机器从纸箱中取出 …… 3
03 拆下底部螺丝，装上脚座 …… 4
04 取下门板，调整水平 …… 5

通电复位 步骤 05–06

05 连接电源 …… 6
06 等待开机，执行设备复位 …… 6

加注树脂 步骤 07–08

07 首次加注树脂 …… 7
08 装回料槽和刮刀 …… 8

联网打印 步骤 09–10

09 连接 WiFi，查看 IP 地址 …… 8
10 导入文件，开始打印 …… 9

附录

A 完成检查清单 …… 10

使用前准备

十字螺丝刀
拆装螺丝

水平仪
检查机器水平

树脂
约 2.7 L + 500 ml

平整结实的桌面
放置机器

WiFi 或 U 盘
传输打印文件

如何阅读本指南

- **橙色标记** 需要操作的位置（拆卸、按压、点击）
- **绿色标记** 安装、调节或已完成的确认状态
- **蓝色标记** 配件或辅助参考位置
- **圆形编号** 与图下说明一一对应，请按编号顺序操作

注意事项

- 搬运与侧放机器时动作平稳，避免磕碰门板与屏幕。
- 接触树脂时请佩戴丁腈手套，保持室内通风，避免皮肤与眼睛接触。
- 加注树脂前确认机器已调平，液面距槽口预留约 1 cm，防止溢出。
- 拆下的螺丝请分类存放，装回时全部拧紧。
- 散热风扇网不能受力，禁止按压。

01 开箱安装

打开纸箱，取出护角和配件

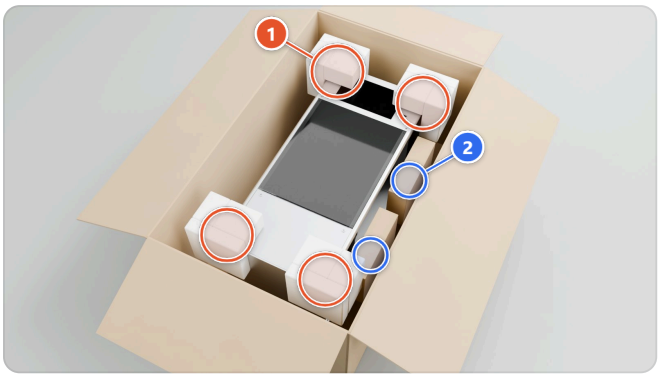

1 取出四角的 4 块珍珠棉护角，再取出机器侧面的配件



2 配件放在一旁，安装时使用

02 开箱安装

将机器从纸箱中取出

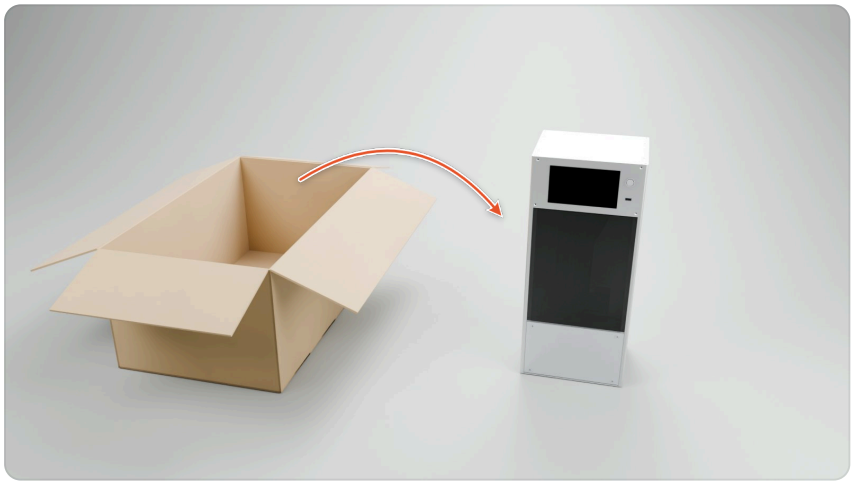

将机器平稳地取出，竖直放置

03 开箱安装

拆下底部螺丝，装上脚座

注意 底部共有 8 个螺丝孔，只拧下**最外圈边角的 4 颗**换成脚座，里面的 4 颗不要动。

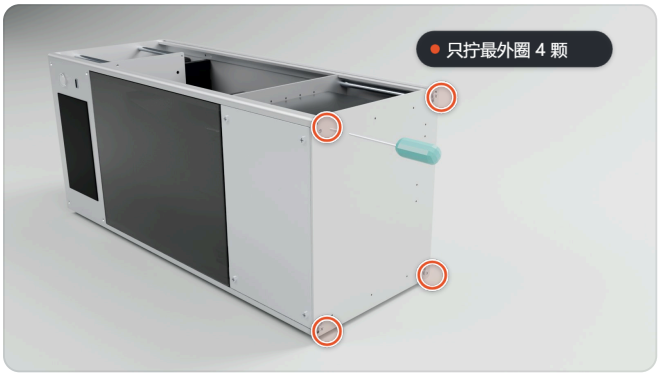

1 机器侧放，用十字螺丝刀拧下底部最外圈的 4 颗螺丝

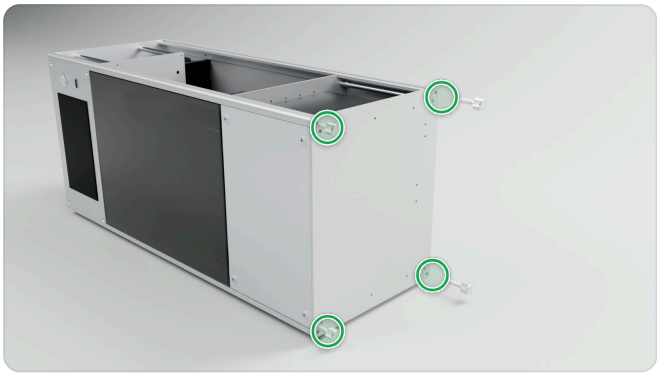

2 在这 4 个孔位拧上脚座

开箱安装

04 取下门板，调整水平

将机器放在平整、结实的桌面上。



1 取下门板

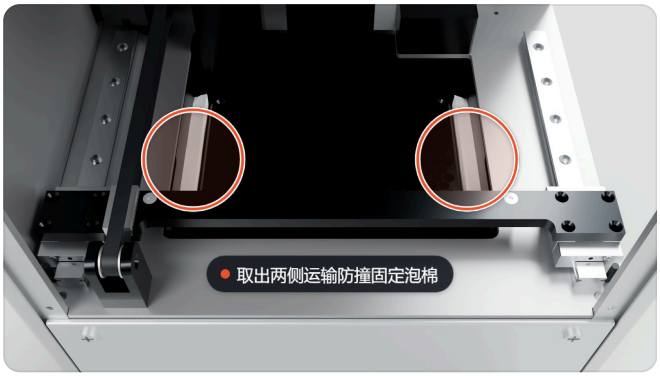

2 取出网板两侧的运输固定泡棉



3 水平仪放在网板中心

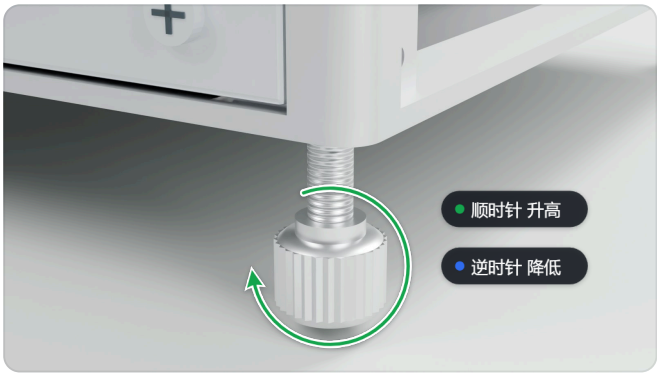

4 旋转脚座调平网板：顺时针升高，逆时针降低

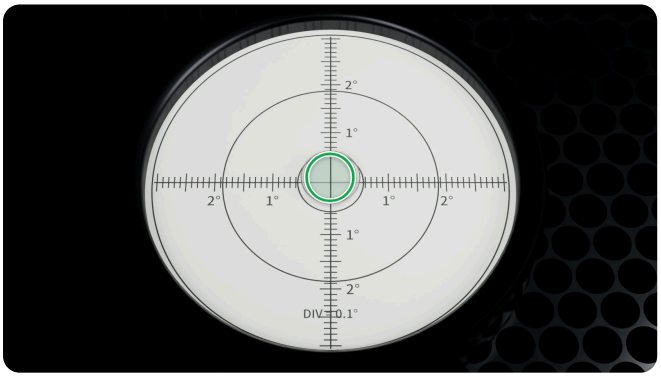

5 气泡居中，网板已调平



✓ 再放到刮刀上检查，气泡也应居中

05 通电复位
连接电源

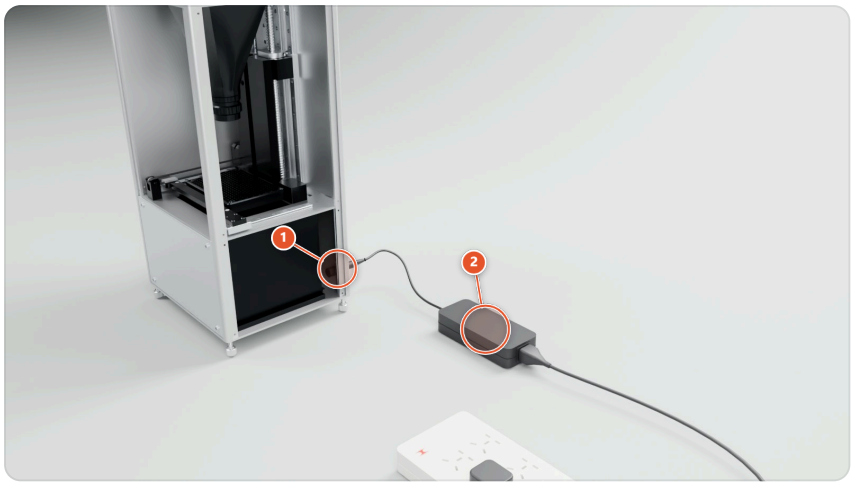

适配器插头插入机身电源接口，另一端接电源插座

06 通电复位
等待开机，执行设备复位



通电后无需按开机键，约 1–2 分钟自动进入主页



1 点击左侧「运动」



2 点击「设备复位」



3 点击「确认复位」

07 加注树脂

首次加注树脂

注意 加注时**避免树脂滴落或溅射到水泵的线圈孔里**。

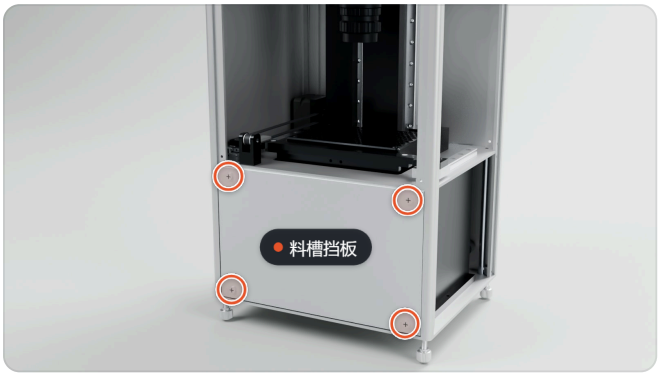

1 拧下料槽挡板的 4 颗螺丝，取下挡板

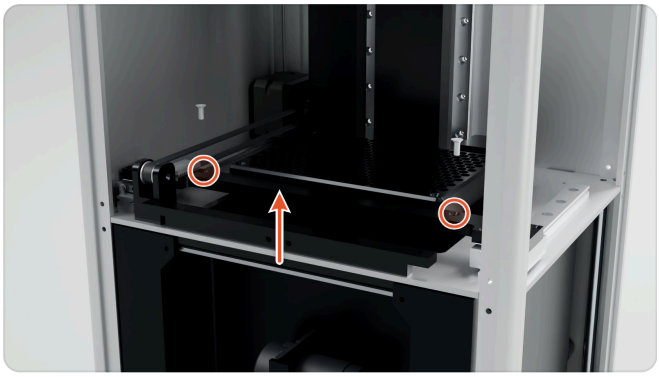

2 拧下刮刀两端的 2 颗螺丝，取下刮刀



3 将料槽向外抽出



4 主加注区加入约 2.7 L 树脂

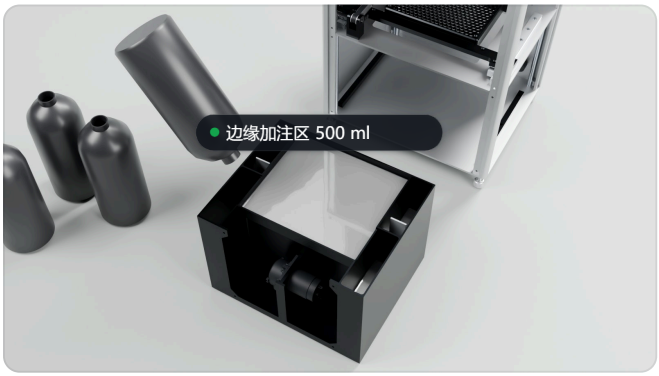

5 边缘加注区加入 500 ml

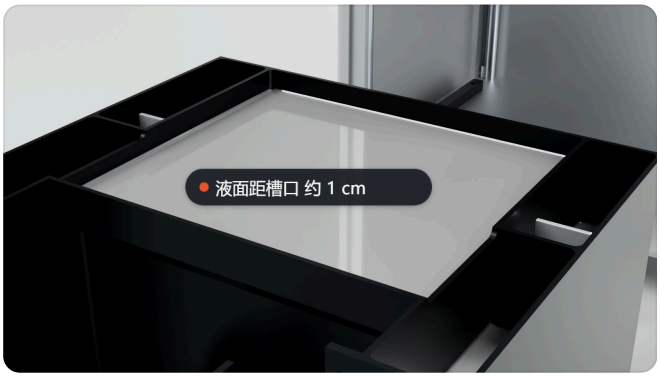

✓ 液面距槽口预留约 1 cm

08 加注树脂
装回料槽和刮刀

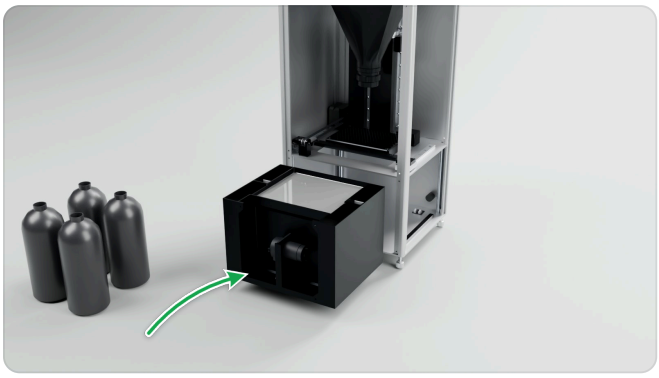

1 推回料槽



2 装回刮刀，拧紧 2 颗螺丝

09 联网打印
连接 WiFi，查看 IP 地址



1 点击「设置」，再点击「WIFI」



2 选择网络并点击「连接」，成功后顶部显示 IP 地址



3 首页点「开始打印」，下方显示网页上传地址



4 电脑或手机连接同一 WiFi，用浏览器打开该地址

联网打印

10 导入文件，开始打印

设置好打印参数，再通过以下任一方式导入打印文件：

U 盘

将文件拷入 U 盘，插入机身屏幕旁的 USB 接口

局域网网页上传

浏览器打开第 9 步的网址，上传至「机内文件」



选择要打印的工件，点击「开始打印」

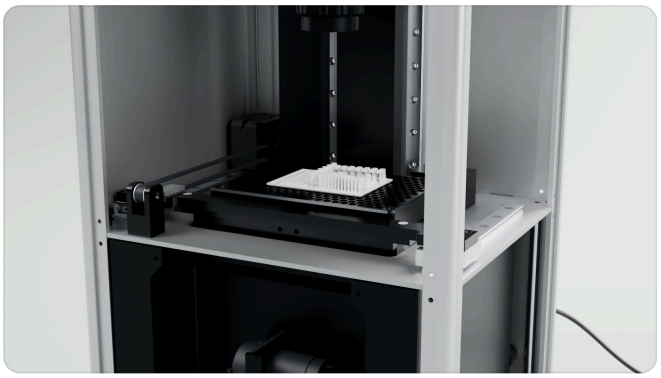

打印完成，平台升起

附录

A 完成检查清单

逐项核对，全部勾选后即可开始日常打印。

01 打开纸箱，取出护角和配件 开箱安装

- [ ] 取出四角的 4 块珍珠棉护角，再取出机器侧面的配件
- [ ] 配件放在一旁，安装时使用

02 将机器从纸箱中取出 开箱安装

- [ ] 将机器平稳地取出，竖直放置

03 拆下底部螺丝，装上脚座 开箱安装

- [ ] 机器侧放，用十字螺丝刀拧下底部最外圈的 4 颗螺丝
- [ ] 在这 4 个孔位拧上脚座

04 取下门板，调整水平 开箱安装

- [ ] 取下门板
- [ ] 取出网板两侧的运输固定泡棉
- [ ] 水平仪放在网板中心
- [ ] 旋转脚座调平网板：顺时针升高，逆时针降低
- [ ] 气泡居中，网板已调平
- [ ] 再放到刮刀上检查，气泡也应居中

05 连接电源 通电复位

- [ ] 适配器插头插入机身电源接口，另一端接电源插座

06 等待开机，执行设备复位 通电复位

- [ ] 通电后无需按开机键，约 1–2 分钟自动进入主页
- [ ] 点击左侧「运动」
- [ ] 点击「设备复位」
- [ ] 点击「确认复位」

07 首次加注树脂 加注树脂

- [ ] 拧下料槽挡板的 4 颗螺丝，取下挡板
- [ ] 拧下刮刀两端的 2 颗螺丝，取下刮刀
- [ ] 将料槽向外抽出
- [ ] 主加注区加入约 2.7 L 树脂
- [ ] 边缘加注区加入 500 ml
- [ ] 液面距槽口预留约 1 cm

08 装回料槽和刮刀 加注树脂

- [ ] 推回料槽
- [ ] 装回刮刀，拧紧 2 颗螺丝

09 连接 WiFi，查看 IP 地址 联网打印

- [ ] 点击「设置」，再点击「WIFI」
- [ ] 选择网络并点击「连接」，成功后顶部显示 IP 地址
- [ ] 首页点「开始打印」，下方显示网页上传地址
- [ ] 电脑或手机连接同一 WiFi，用浏览器打开该地址

10 导入文件，开始打印 联网打印

- [ ] 选择要打印的工件，点击「开始打印」
- [ ] 打印完成，平台升起